

ACE COMBAT™7: SKIES UNKNOWN & ©Bandai Namco Entertainment Inc.
本商品の兵装は家庭用ゲーム「エースコンバット7スカイズ・アンノウン」に登場する“F/A-18F Super Hornet Block Ⅲ”とは異なる特別仕様となります。
The armament of this product is different from the “F/A-18F Super Hornet Block Ⅲ” that appears in the home video game [ACE COMBAT 7: SKIES UNKNOWN]

SP644 [ACE COMBAT 7: SKIES UNKNOWN]
1:72 F/A-18F SUPER HORNET™ BLOCK Ⅲ w/Conformal tanks
「エースコンバット7 スカイズ・アンノウン」F/A-18F スーパー ホーネット ブロックⅢ w/コンフォーマルタンク

F/A-18 Super Hornet™

BOEING OFFICIALLY LICENSED PRODUCT

The appearance of U.S. Department of Defense (DOD) information does not imply or constitute DOD endorsement.
Produced under license from Boeing. Boeing, F/A-18 Super Hornet and the distinctive Boeing logos, product markings and trade dress are trademarks of The Boeing Company.

CREATOR WORKS 「クリエイター ワークス」

あらゆるジャンルのトップクリエイターに注目し、その作品をキット化するプロジェクト。

F/A-18E/F スーパーホーネットはF/A-18 ホーネットの発展型後継機で、航続距離をのばすため胴体を86cm 延長して機内燃料タンクを増設し、さらに垂直尾翼にも燃料が入れられました。この重量増加は推力を増加させたエンジンでおぎない、エンジン変更にともない吸気口も大型となり平行四辺形の角張った形状となりました。また、揚力の増加を得るため主翼を延長し翼面積が増しました。機体構造は大幅に変更されましたが、構造以外は一部のエレクトロニクスと電源系統が更新されたのみで、できるだけ F/A-18C/Dとの共通化が図られました。
ブロックⅢはアップデートの呼称です。ブロックⅡを改良したアドバンストスーパーホーネットの特徴を取り入れ正式採用することによりブロックⅢになりました。背部にコンフォーマルタンクを装備することによる飛行時間の延長、コンピュータの換装とコックピットを次世代型にすることにより、データリンクが強化され、僚機や管制、イージス艦との連携やレーダーが強化されました。

《データ》乗員：2 名、全幅：13.62m、全長：18.31m、全高：4.88m、自重：13,387kg、総重量：29,937kg、エンジン：ジェネラルエレクトリック F414-GE-400×2、推力：6,699kg（アフターバーナー使用時 9,979kg）×2、最大速度：マッハ 1.8/（高空）、固定武装：20mm バルカン砲 ×1、初飛行：1995 年 11 月

The F/A-18E/F is a multipurpose fighter developed by McDonnell Douglas (now Boeing).An advanced successor to the F/A-18 Hornet, the fuselage was extended by 86 cm to increase the cruising range, and an on-board fuel tank was added.Onboard fuel storage capacity was extended even to the vertical stabilizer. The resulting increase in aircraft weight extra fuel loading necessitated more power than the engine used on the standard Hornet could provide, and the engine change is evidenced by the larger, more rectangular air intake on the Super Hornet. In addition, in order to increase lift, the main wing was extended and the wing area was increased. Outside of these extensive airframe modifications and minor tweaks of onboard electrical system and avionics, systems on the Super Hornet have been kept as interchangeable as possible with the original F/A-18C/D. Block III is the name of the update. It became Block III by officially adopting the features of the Advanced Super Hornet, which are improvements on Block II. The flight time has been extended by equipping a conformal tank on the back, and the data link has been strengthened by replacing the computer and making the cockpit into a next-generation type, and the cooperation with consort plane, control, and Aegis ships and the radar have been strengthened.

(Data) Crew: two; wingspan: 13.62m; length: 18.31m; height: 4.88m; weight, empty: 13,387kg; weight, fully-loaded: 29,937kg; engine: General Electric F414-GE-400, Thrust: 6,699kg (14,770lb/65.7kn). 9,979kg (22,000lb/97.8kn) with AB x2; maximum speed: Mach 1.8 (at high altitude); fixed armament: Vulcan 20mm cannon x 1; maiden flight: November 1995.

このキットには接着剤は入っていませんので別にお買い求めください。

穴をうめてください。 FILL HOLE SCHLIESSEN BOUCHER LE TROU FORO PIENO EMPLUE EL AGUJERO 把孔填平	切り取ってください。 REMOVE ENTFERNEN RETIRER SEPARARE CORTAR 切去	デカールをはってください。 APPLY DECAL HEAR ABZIEHBILD APPLIQUER DECALCOMANE APPLICARE DECALCOMANE PONER CALCOMANIA 貼上水印紙	注意してください。 BE CAREFUL HIER VORSICHT FAIRE ATTENTION USARE ATTENZIONE TENER CUIDADO 小心留意	穴をあけてください。 OPEN HOLE ÖFFNEN FAIRE UN TROU FORO APERTO HACER AGUJERO 鑽孔	×2 2組つくってください。 2 SETS NEEDED WIRD DOPPELT BENÖTIGT DEUX SETS NECESSAIRES NECESSARIE 2 SERIE SE NECESITAN DOS PIEZAS 同樣的制作二組	接着しないでください。 DO NOT CEMENT NICHT KLEBEN NE PAS COLLER NON INCOLLARE NO PEGAR 不用粘合	瞬間接着剤 金属用。 INSTANT GLUE FOR METAL METALLKLEBER COLLE A MÉTAL INSTANTANÉE COLLA ISTANTANEA PER METALLI UTILIZAR PEGAMENTO INSTANTANEO 瞬間組合膠，金屬用

《A》

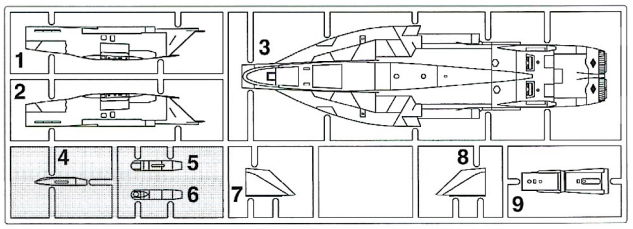

《G》

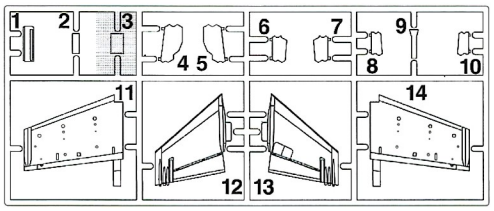

《B》

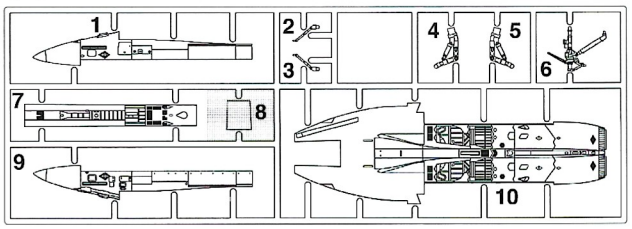

《J》

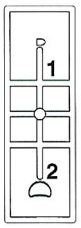

《F》

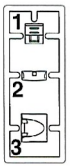

《P-1》



《N》×2

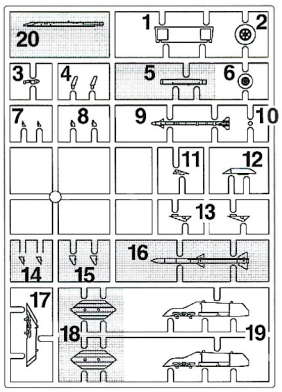

《C》×2

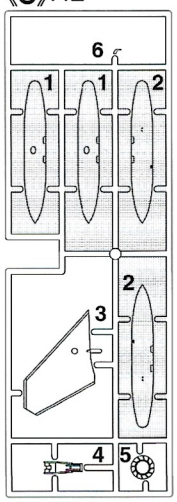

《D》

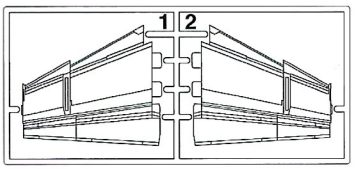

《R》

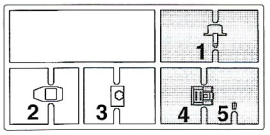

《Q》

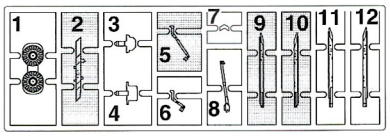

UR1

UR2

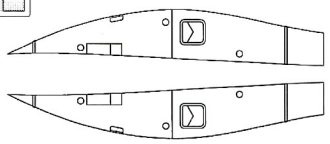

《ST》

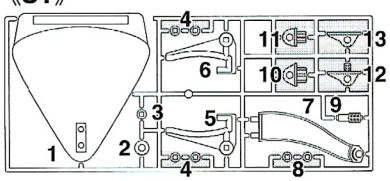

《L》

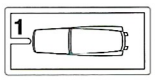

の部品は使用しません。
Parts not for use.
Teile werden nicht verwendet.
Pièces á ne pas utiliser.
Parti non per uso.
Partes para no usar.
不需要使用的部件

■部品請求をされる方は、あなたの氏名、住所、郵便番号、電話番号を1字づつはっきり書いて、右のカードと共にお申し込みください。
※ハセガワはご本人の同意がある場合を除き、個人情報を第3者に開示することはありません。
●「部品請求カード」1枚につき1キット分のパーツの請求を受けることができます。
●右記の価格は予告なく変更する場合もありますのでご了承ください。

For Japanese use only.

── 部品請求カード ──

SP644 「エースコンバット7 スカイズ・アンノウン」F/A-18F 1:72 スーパー ホーネット ブロックIII w/コンフォーマルタンク

部品を紛失したり、破損された方は、このカードの必要部品を○でかこみ代金を現金書留または郵便小為替で当社サービス係までお申込ください。

A部品	700円	L部品	500円
B部品	700円	N部品（1枚分）	600円
C部品（1枚分）	600円	Q部品	500円
D部品	500円	R部品	600円
F部品	500円	ST部品	1,000円
G部品	600円	P1部品（ポリキャップ）	400円
J部品	500円	デカール	1,500円

※UR部品は、部品請求の対象外になっております。

2505 ART No. **SP644**

塗料指定の H1 はGSIクレオス・水性ホビーカラー、 1 はMr.カラーの番号です。このキットには接着剤は入っていませんので別にお求めください。

H1 in painting indication is the number of GSI Creos Aqueous Hobby Color, while 1 is that of Mr. Color. Glue is not included in this kit.

Sur le guide de peinture, H1 correspond au numéro de couleur GSI Creos AQUEOUS HOBBY COLOR. alors que 1 correspond à Mr. COLOR, La colle n'est pas fournie dans ce kit.

H1 en indicaciones de pintado. Este es el numero de GSI Creos Aqueous Hobby Color, mientras 1 es el de Mr. Color. El pegamento no esta incluido en el kit.

H1 bei Bemalungshinweisen ist die Nummer der Aqueous - Hobby - Color von GSI Creos, während 1 den Ton der Farbserie Mr. Color anzeigt. Im Bausatz ist kein Klebstoff enthalten.

H1 nella indicazione della pittura é il numero della GSI Creos del colore ad acqua per Hobby, mentre 1 e quello di Mr. Color. La colla non é inclusa nella scatola di montaggio.

H1 這個著色指示是代表 GSI Creos 出品水性模型漆油的編號，而1則代表 GSI Creos 出品的樹脂系模型漆油的編號，這份套件並沒有包活膠水。

1	H1	ホワイト(白)	WHITE
8	H8	シルバー(銀)	SILVER
28	H18	黒鉄色	STEEL
33	H12	つや消しブラック	FLAT BLACK
47	H90	クリアーレッド	CLEAR RED
54	H80	カーキグリーン	KHAKI GREEN
61	H76	焼鉄色	BURNT IRON
137	H77	タイヤブラック	TIRE BLACK
305		グレーFS36118	GRAY FS36118
307		グレーFS36320	GRAY FS36320
308		グレーFS36375	GRAY FS36375
316		ホワイトFS17875	WHITE FS17875
317		グレーFS36231	GRAY FS36231
327		レッドFS11136	RED FS11136
338		ライトグレーFS36495	LIGHT GRAY FS36495

1 コックピットの組み立て Cockpit Assembly

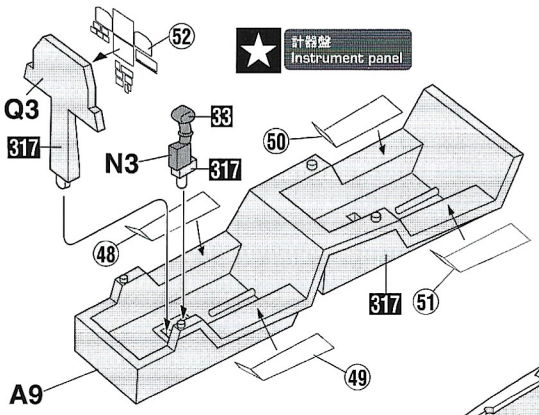

2 コックピットの取り付け Cockpit Installation

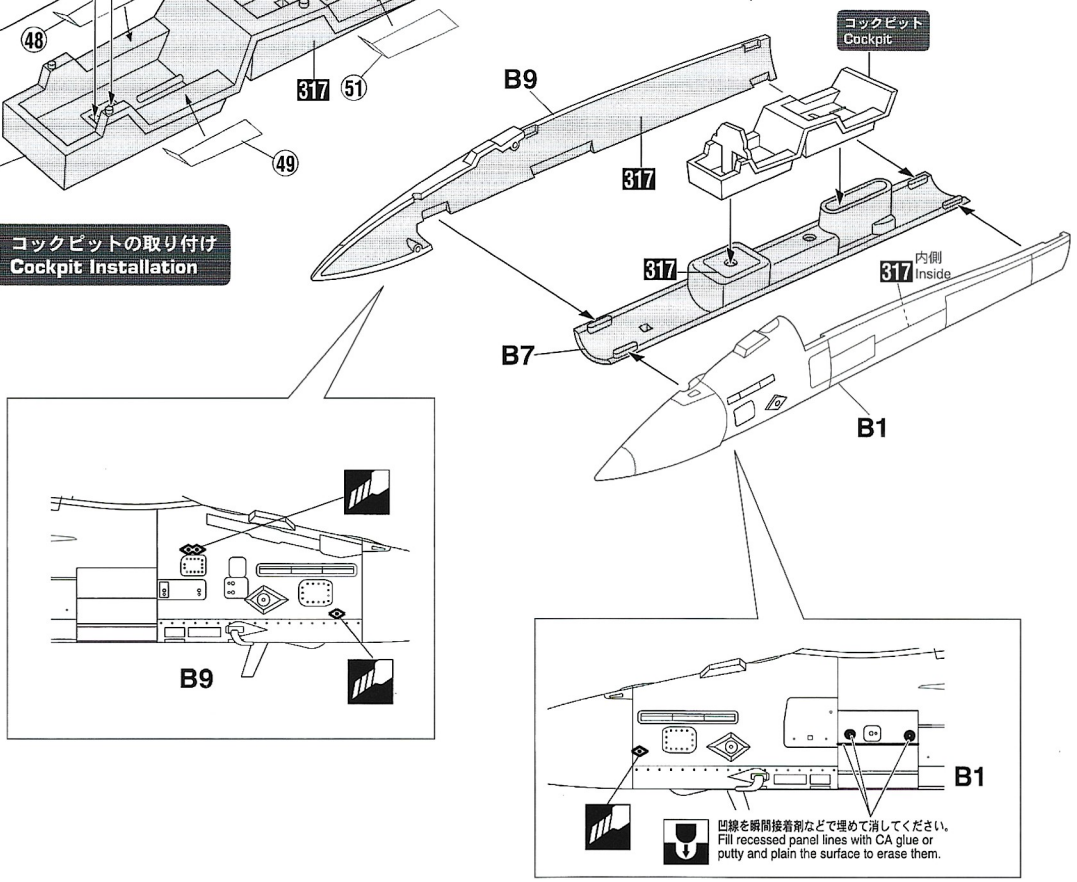

3 胴体の組み立て Fuselage Assembly

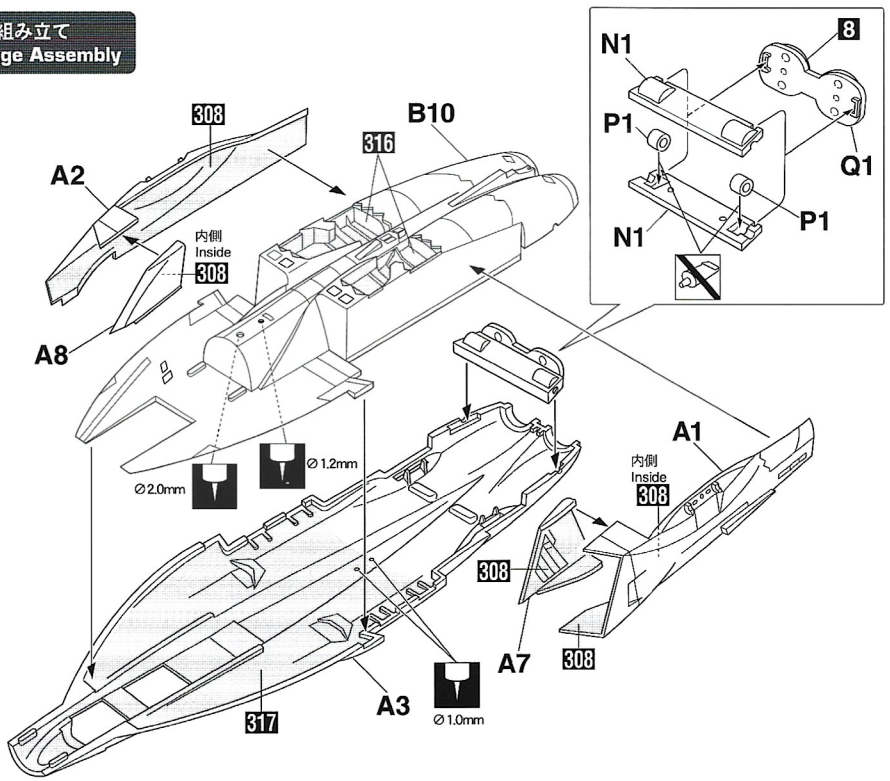

4 機首の取り付け Nose Installation

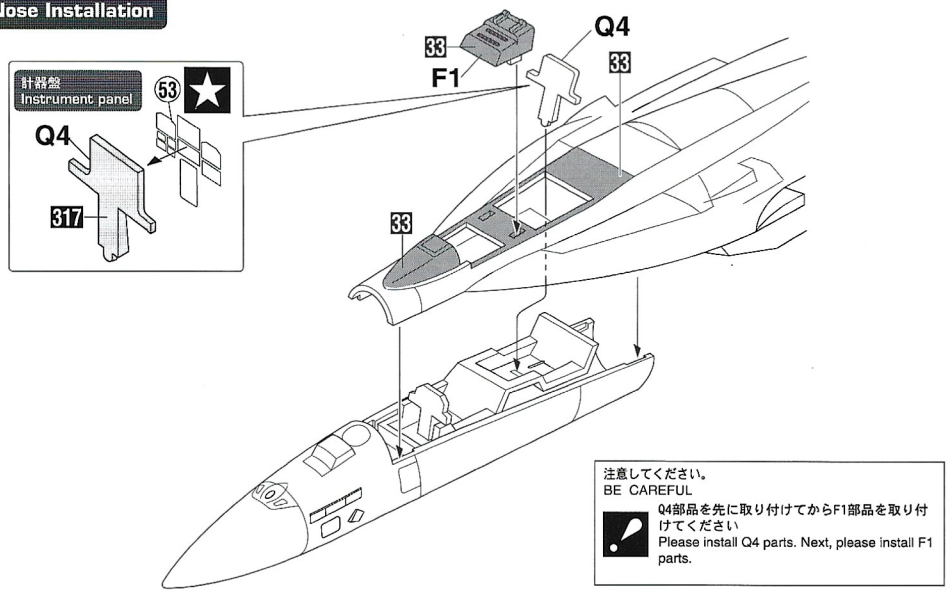

5 主翼の取り付け Main Wing Installation

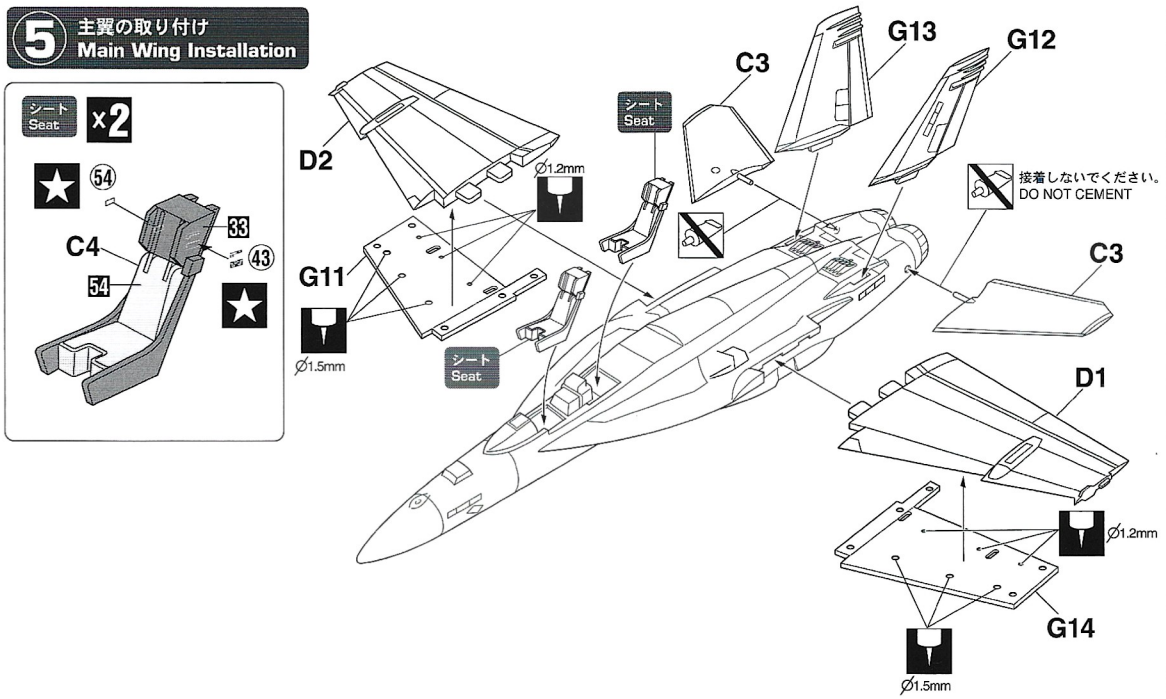

6 前脚の取り付け Nose Gear Installation

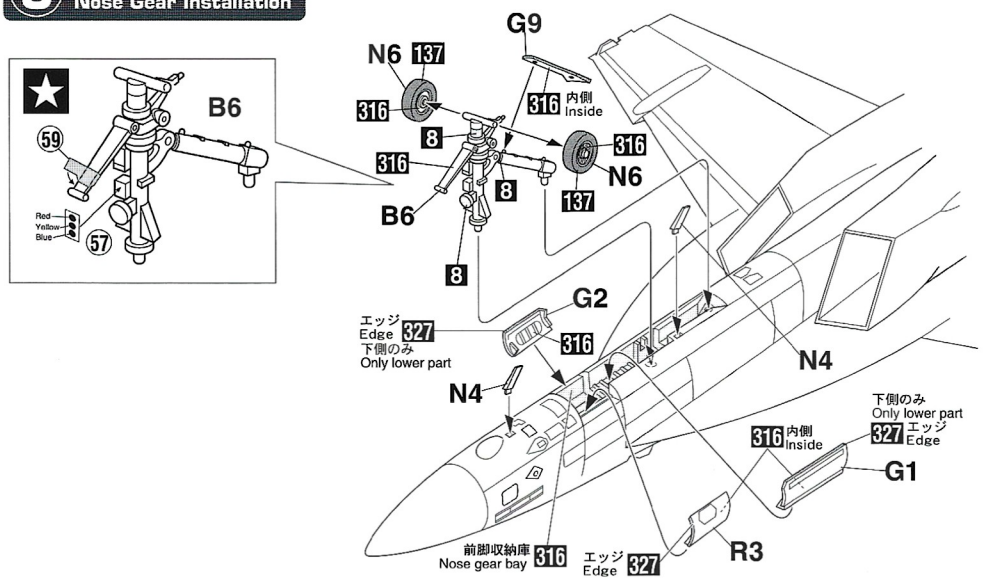

7 主脚の取り付け Main Gear Installation

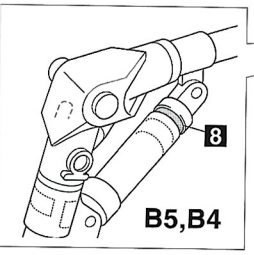

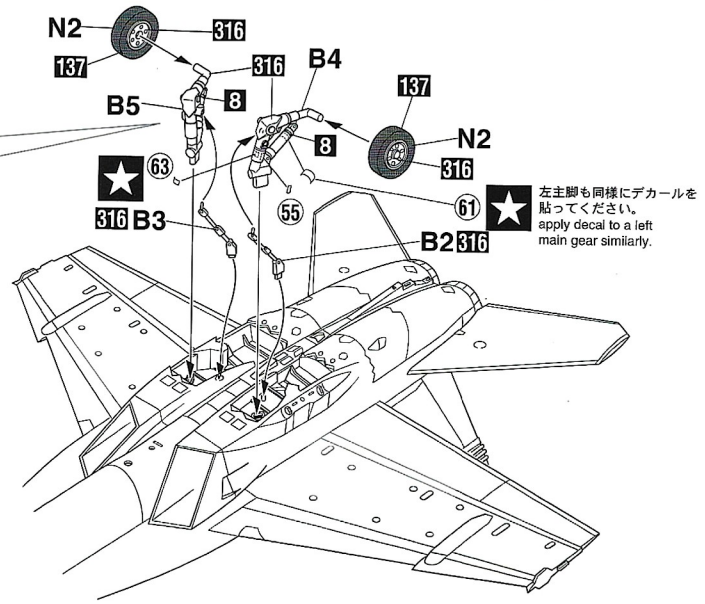

8 主脚カバーの取り付け Main Gear Cover Installation

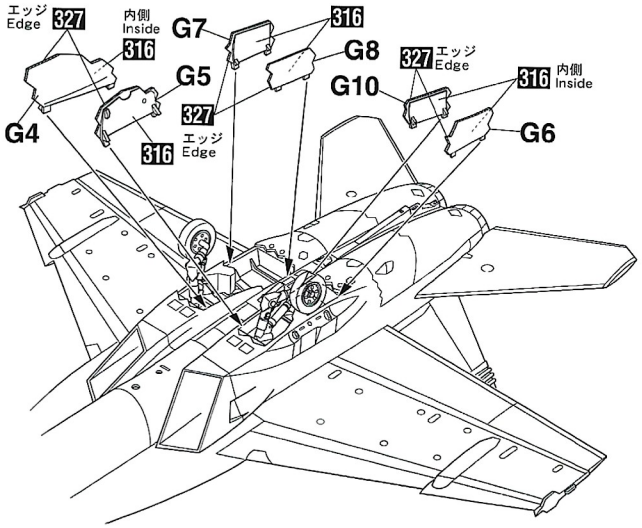

9 尾部の組み立て Tail Assembly

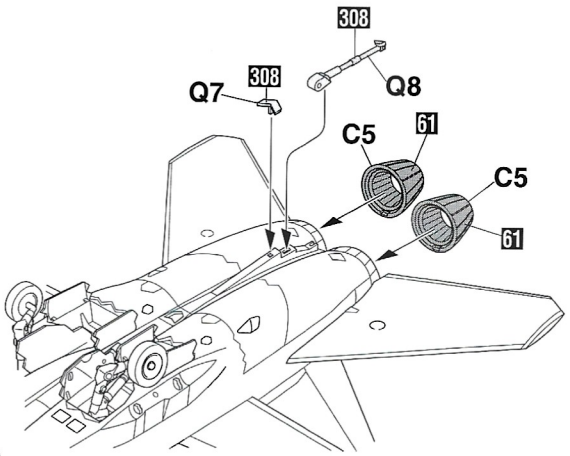

10 武装の組み立て Armament Assembly

AIM-9X サイドワインダー
AIM-9X Sidewinder

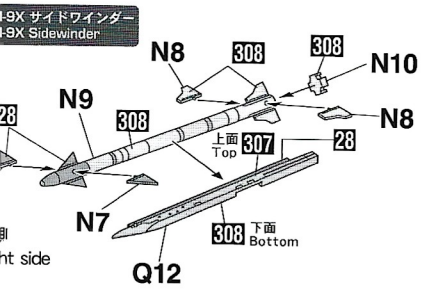

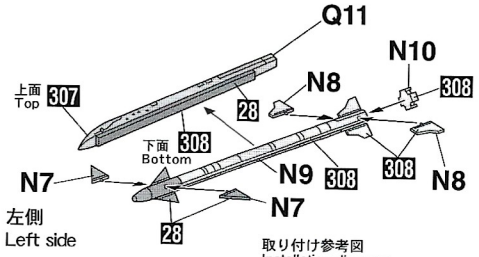

取り付け参考図
Installation diagram

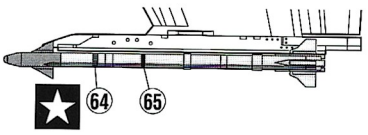

11 各部品の取り付け Various Parts Installation

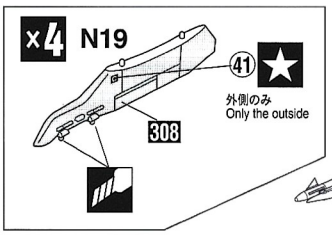

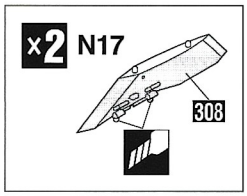

12 最終の組み立て Final Assembly

キャノピーを閉じる場合、Q6 部品は使用しません。
Q6 parts are used only when opening a canopy.

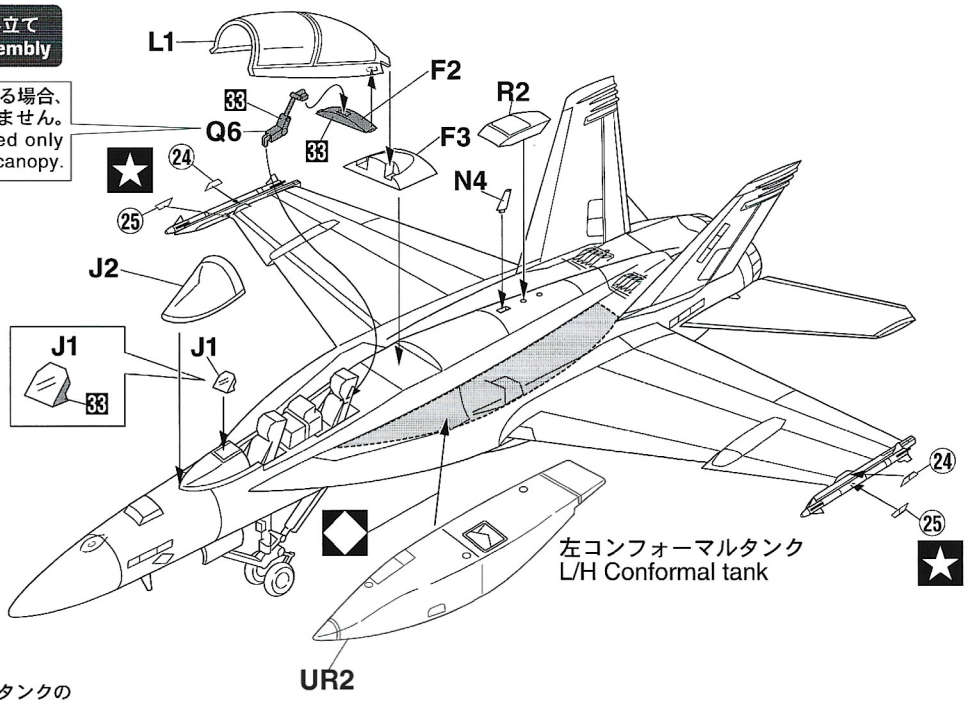

コンフォーマルタンクの取り付け位置は裏面を参照してください。
See reverse side for conformal tank mounting location.

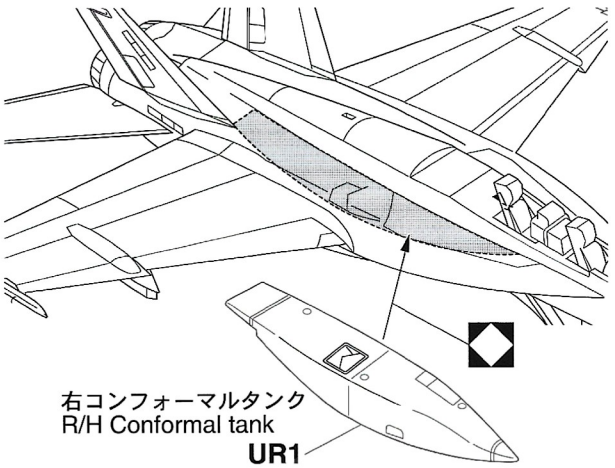

◆スタンドの組み立て
◆Display Stand Assembly

角度を決定した後は、必ずしっかり接着し固定してください。
Please glued,after you decide the angle.

※このスタンドの組み立てはF/A-18Fに対応したものです。
※Assembly of this stand F/A-18F only.

使用位置写真
Reference photo of use position

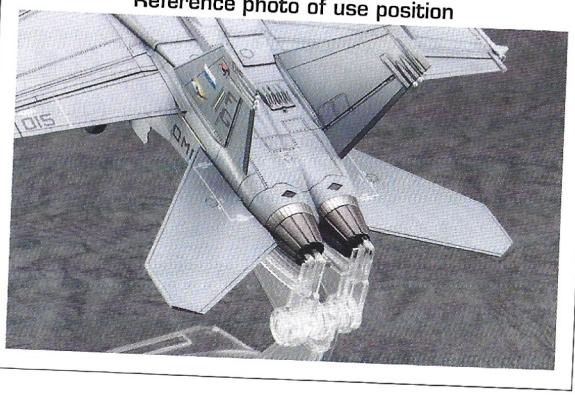

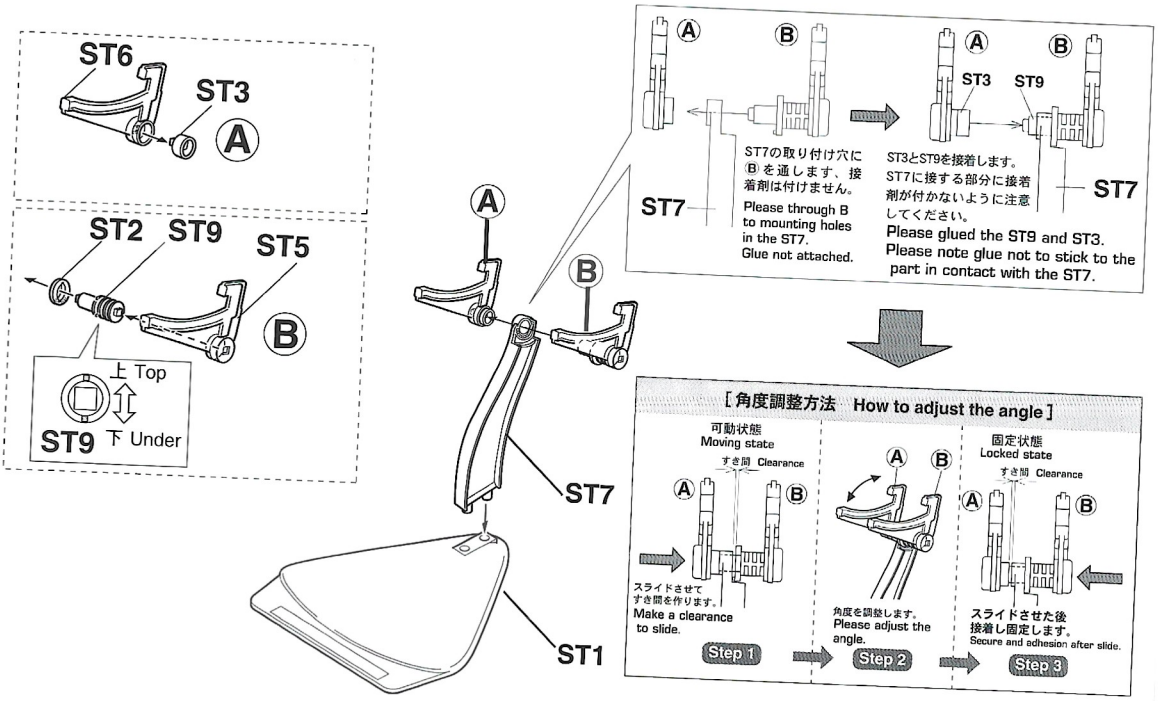

コンフォーマルタンク取り付け位置
Conformal tank mounting position

実寸　SIZE:100%

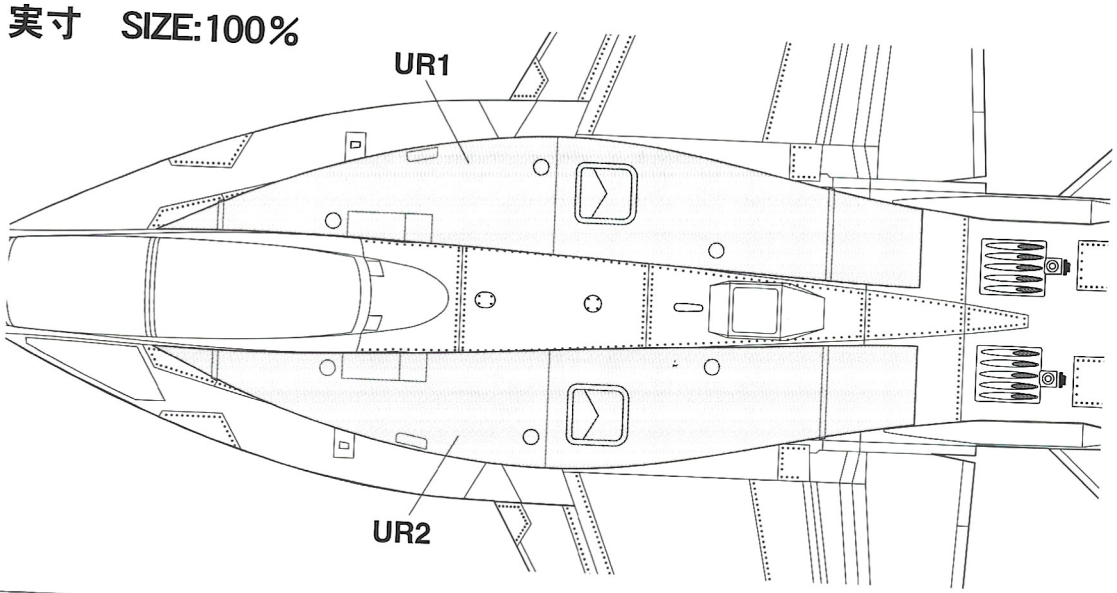

Marking and Painting

マーキング及び塗装図
Markierungen und Bemalung
Decoration et Peinture
Marchio & Pittura
Decoracion y Pintura
標貼及著色指示

■ トリガー 搭乗機「OADF FG015」
■ Trigger Boarding Aircraft [OADF FG015]

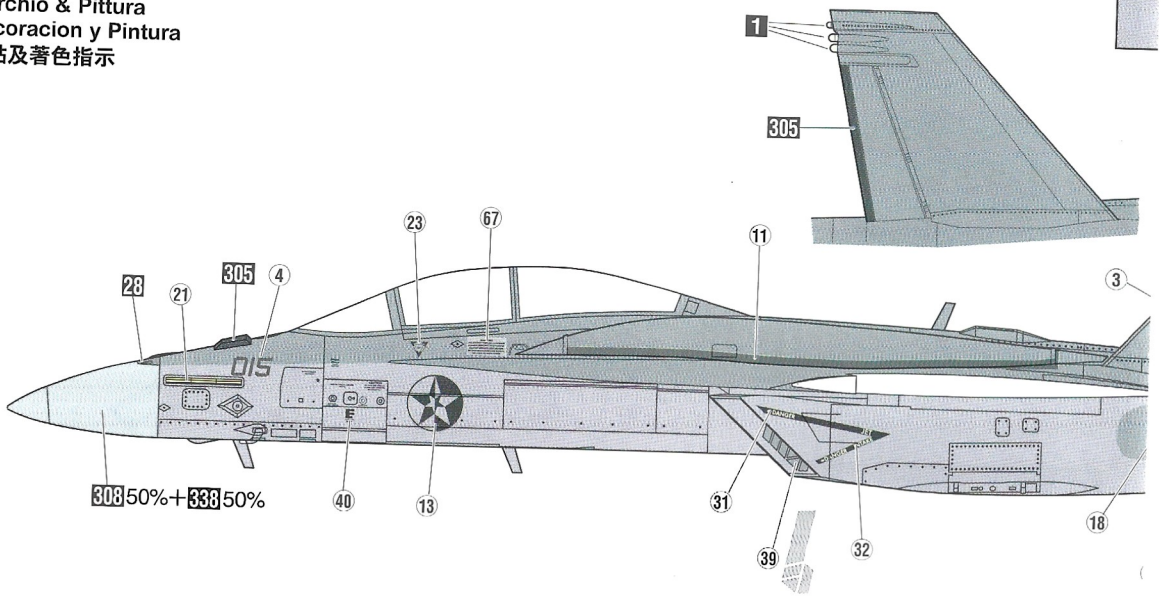

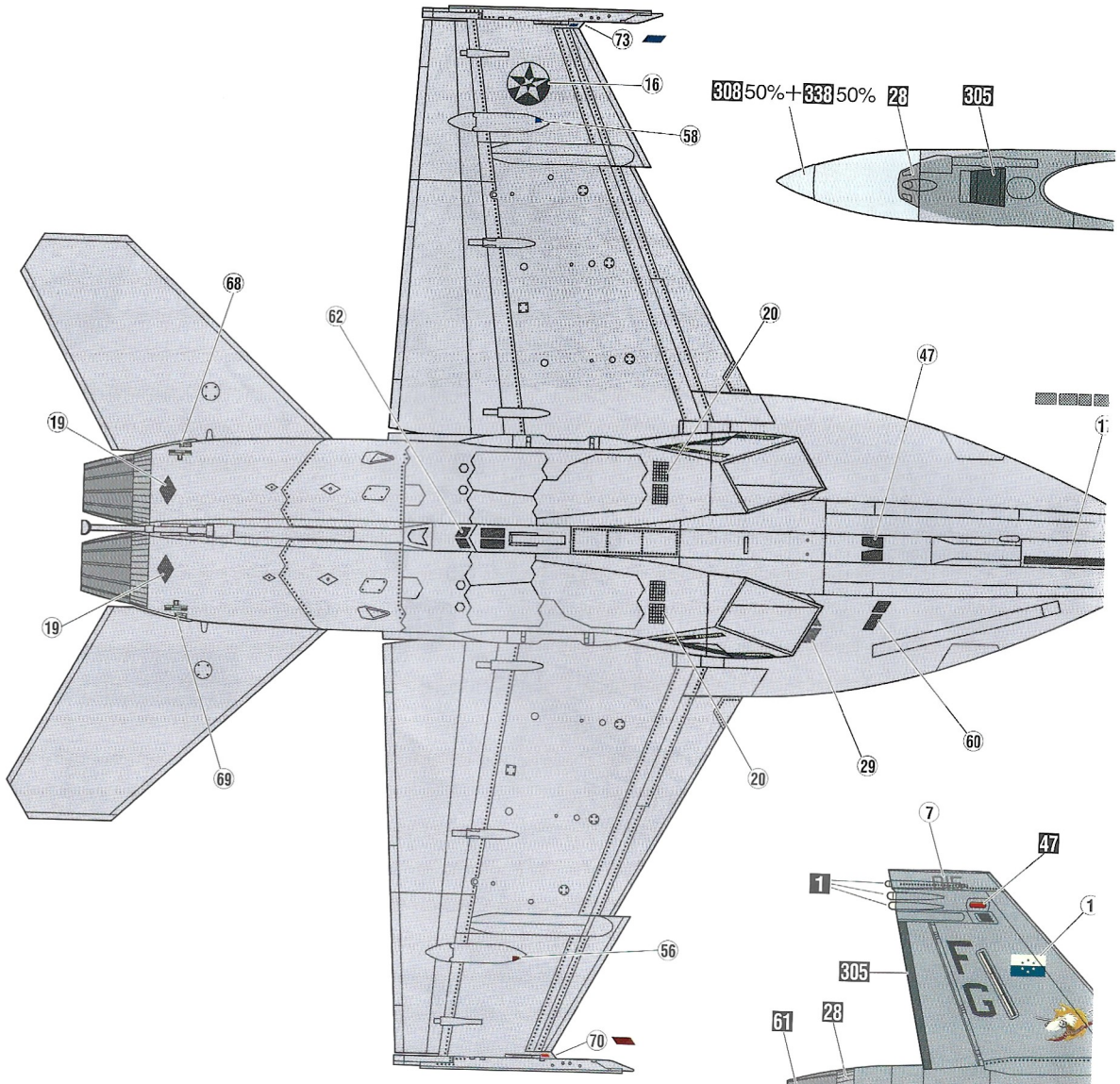

◆この塗装図は1/72スケールを、80%に縮小してあります。
◆This marking chart has been reduced by 80% views from 1/72 scale.

	迷彩色・濃 - Camouflage color “Deep ” -	307
	迷彩色・ベース - Camouflage color “Base ” -	308

